Keulahütte Lüneburg
ARMATUREN GMBH

Straßenkappen

Höhenverstellbar KHL XL

MADE IN GERMANY

Keulahütte Lüneburg
ARMATUREN GMBH

Gusseisen „Made in Germany“

Wir produzieren in Deutschland, nach modernsten Standards, zertifiziert, kontrolliert und mit hochwertigen Rohstoffen.

- Gießverfahren mit hochpräzisen Modellen (DISA) – sehr hohe Formgenauigkeit, sehr hohe Maßhaltigkeit, Fertigung erfolgt in engsten Toleranzen
- Konstante Materialzuverlässigkeit
- Überwachung der Fertigung mit Hilfe von Industrie 4.0
- Flexible und kurze Lieferzeiten ab Lager Lüneburg
- Hochwertiges Oberflächendesign
- Optimale, abriebfeste Beschichtung nach neuesten ökologischen Richtlinien durch kathodische Tauchlackierung (KTL). Das Verfahren zeichnet sich aus durch eine sehr gute Korrosionsbeständigkeit, auch in Hohlräumen, an schwer zugänglichen Stellen und an scharfen Kanten. Die von uns eingesetzte, umweltfreundliche Tauchgrundierung ist frei von Schwermetallen und schwarz – ähnlich RAL 9005.
- Chargengenaue Rückverfolgbarkeit

Keulahütte Lüneburg
ARMATUREN GMBH

Qualitätsprodukte mit optimalen Eigenschaften

Unsere Straßenkappen überzeugen durch Langlebigkeit, ihre durchdachte Konstruktion erleichtert außerdem Handhabung und Einbau in unterschiedlichsten Umgebungen.

- Vergrößerter Innenraum bei der Straßenkappe 4056 – die Armatur kann besser erreicht und bequemer bedient werden
- Breiter, konischer Rand erleichtert den Einbau, verbessert den Halt im Asphalt und verteilt die Last durch Schwerlasttransport
- Straßenkappen 4056 und 4057 mit Fließrichtungspfeilen, alle drei Straßenkappen mit Kerbe zum Anheben des Deckels
- Konischer Deckel und Deckelsitz vermindern die Klapperneigung und reduzieren die Lärmbelastung für Anwohner
- Schwerer Deckel und Haltestift aus nicht rostendem Stahl sorgen für zusätzliche Sicherheit im täglichen Betrieb
- Bewegliches Oberteil und ein verlängerter Schaft erlauben maximale Neigung und Verstellbarkeit beim Einbau
- Reduziertes Gewicht erleichtert die Handhabung
- Hohe Frost- und Hitzebeständigkeit

Nachhaltigkeit beginnt vor der eigenen Haustür

Ressourcenschonendes Handeln ist heute wichtiger denn je. Darum fertigen wir lokal, nach strengsten Umweltrichtlinien und mit klimafreundlichen Verfahren.

- Erhebliche Einsparung von klimaschädlichem CO_2 durch kurze Transportwege
- Herstellung erfolgt nach strengen deutschen Umweltstandards
- Beschichtung nach neuesten europäischen ökologischen Richtlinien durch die kathodische Tauchlackierung (KTL)
- Strom zur Produktion wird aus erneuerbaren Energien gewonnen
- Rohstoffe für das Gusseisen stammen ausschließlich aus Europa
- Vollständige Transparenz in den Lieferketten
- Geringerer ökologischer Fußabdruck

Weitere Informationen: **strassenkappe.de**

Keulahütte Lüneburg
ARMATUREN GMBH

KHL 4055 XL

Hydrantenkappe höhenverstellbar in Anlehnung an DIN 4055	
Materialverbund	EN-GJL (GG)
Gewicht	33 kg
Sicherungsbolzen DIN 938 M12	A 2
Selbstsichernde Mutter DIN 985 M12	A 4
Artikel-Nr.	6175001
Verpackungseinheit	18 Stück auf Einwegpalette

Feststellring NBR 250 x 4 mm für Hydrantenkappe KHL 4055 XL	
Artikel-Nr.	5008210

Artikel bitte separat bestellen.

KHL 4056 XL

Schieberkappe höhenverstellbar in Anlehnung an DIN 4056	
Materialverbund	EN-GJL (GG)
Gewicht	23,5 kg
Sicherungsbolzen DIN 938 M12	A 2
Selbstsichernde Mutter DIN 985 M12	A 4
Artikel-Nr.	6174001
Verpackungseinheit	36 Stück auf Einwegpalette

Feststellring NBR 180 x 4 mm für Schieberkappe KHL 4056 XL	
Artikel-Nr.	5008208

Artikel bitte separat bestellen.

KHL 4057 XL

Hausanschlusskappe höhenverstellbar in Anlehnung an DIN 4057	
Materialverbund	EN-GJL (GG)
Gewicht	11,5 kg
Sicherungsbolzen DIN 938 M10	A 2
Selbstsichernde Mutter DIN 985 M10	A 4
Artikel-Nr.	6173001
Verpackungseinheit	72 Stück auf Einwegpalette

Feststellring NBR 115 x 4 mm für Hausanschlusskappe KHL 4057 XL	
Artikel-Nr.	5008209

Artikel bitte separat bestellen.

Keulahütte Lüneburg
ARMATUREN GMBH

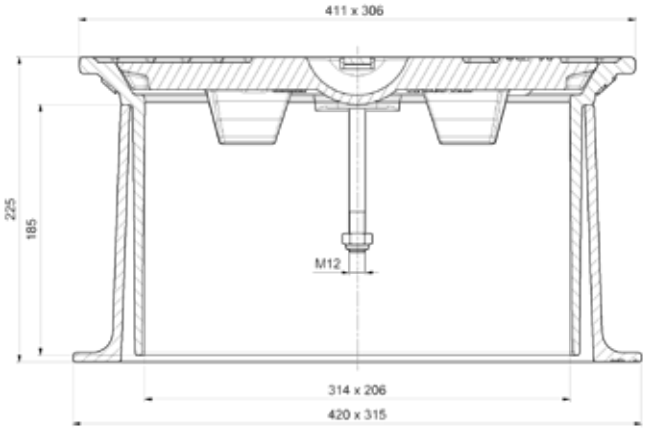

- In Anlehnung an DIN 4055
- Medium: Trinkwasser
- Auszugshöhe bis 180 mm Stufenlos verstellbar
- Gehäuse und konischer Deckel aus EN-GJL (GG)
- Breiter konischer Rand und Deckelsitz
- Beschichtung durch kathodische Tauchlackierung
- Sicherungsbolzen und Öffnungssteg aus Edelstahl
- Deckelbeschriftung: „HYDRANT“
- Kerbe zum Anheben des Deckels
- Ausführung: KHL 4055 XL

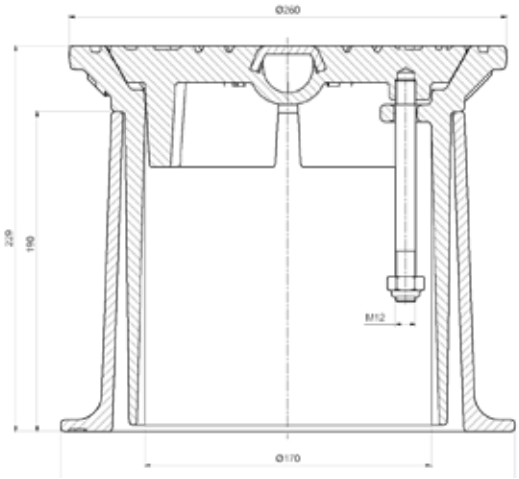

- In Anlehnung an DIN 4056 mit vergrößertem Innenraum
- Medium: Trinkwasser
- Auszugshöhe bis 180 mm Stufenlos verstellbar
- Gehäuse und konischer Deckel aus EN-GJL (GG)
- Breiter konischer Rand und Deckelsitz
- Beschichtung durch kathodische Tauchlackierung
- Sicherungsbolzen und Öffnungssteg aus Edelstahl
- Deckelbeschriftung: „W“
- Fließrichtungspfeile
- Kerbe zum Anheben des Deckels
- Ausführung: KHL 4056 XL

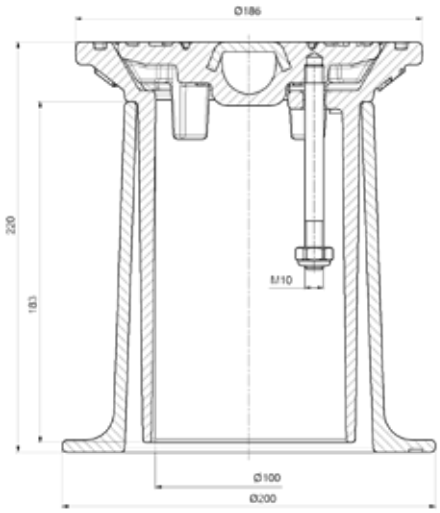

- In Anlehnung an DIN 4057
- Medium: Trinkwasser
- Auszugshöhe bis 180 mm Stufenlos verstellbar
- Gehäuse und konischer Deckel aus EN-GJL (GG)
- Breiter konischer Rand und Deckelsitz
- Beschichtung durch kathodische Tauchlackierung
- Sicherungsbolzen und Öffnungssteg aus Edelstahl
- Deckelbeschriftung: „W“
- Fließrichtungspfeile
- Kerbe zum Anheben des Deckels
- Ausführung: KHL 4057 XL

Keulahütte Lüneburg
ARMATUREN GMBH

Zum Download:

Einbauanleitung
KHL XL Straßenkappe Guss höhenerstellbar

1. Arbeitsgang Schotterschicht

Straßenkappen Unterteil in Schotterschicht so einbauen, dass vom oberen Rand des Unterteils bis zur fertigen Straßendecke ca. 8-10 cm für Trag- und Deckschicht zur Verfügung stehen. Wenn erforderlich Tragplatte setzen. Oberteil einsetzen, Position der Straßenkappe am Straßenrand markieren und die Straßenkappe mit Trennmittel besprühen!

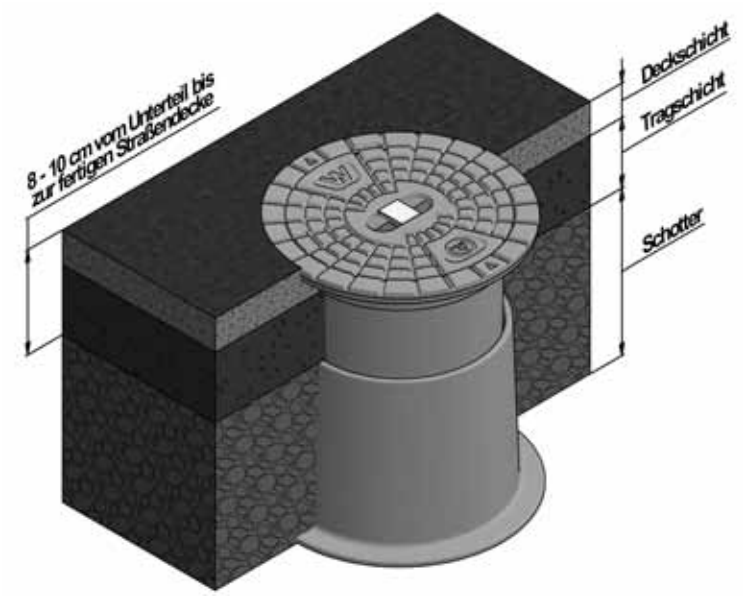

2. Arbeitsgang Tragschicht

Auftragen der Tragschicht
Straßenkappe von Tragschicht freilegen, Oberteil ziehen und unterfüttern
Straßenkappe bündig einwalzen
Oberteil freilegen (ca. 5 cm breit und 8 cm tief)

Bei Auftragen einer Binderschicht wie unter Punkt 2. Arbeitsgang Tragschicht verfahren.

3. Arbeitsgang Deckschicht

Oberteil mit Trennmittel besprühen
Position der Straßenkappe am Fahrbahnrand markieren
Auftragen der Deckschicht
Straßenkappen Oberteil von Deckschicht befreien, überhöht ausziehen und unterfüttern
Straßenkappe muss etwas herausstehen
Straßenkappe in Deckschicht bündig einwalzen

Bitte beachten Sie beim Verlegen, Einbau oder der Wartung die gültigen Normen und Regelwerke. Vorschriften der Berufsgenossenschaft und Unfallverhütungsvorschriften sind einzuhalten.

Keulahütte Lüneburg
ARMATUREN GMBH

Notizen

Die Keulahütte Lüneburg Armaturen GmbH ist seit über 50 Jahren erfolgreich am Markt. Wir verbinden profundes Fachwissen und langjährige Erfahrung mit innovativen Fertigungsmethoden. Höchste Produktqualität, verlässlicher Kundenservice und eine nachhaltige, umweltschonende Produktion sind die Ziele, an denen wir uns auch in Zukunft messen lassen.

Keulahütte Lüneburg
ARMATUREN GMBH

Aus einem Guss.

Gebrüder-Heyn-Straße 6a · 21337 Lüneburg
Tel.: +49 (0) 4131-306-0 · Fax: +49 (0) 4131-306-222
info@keulahuette-lueneburg.de
www.keulahuette-lueneburg.de
www.strassenkappe.de